ŘEZ A-A'

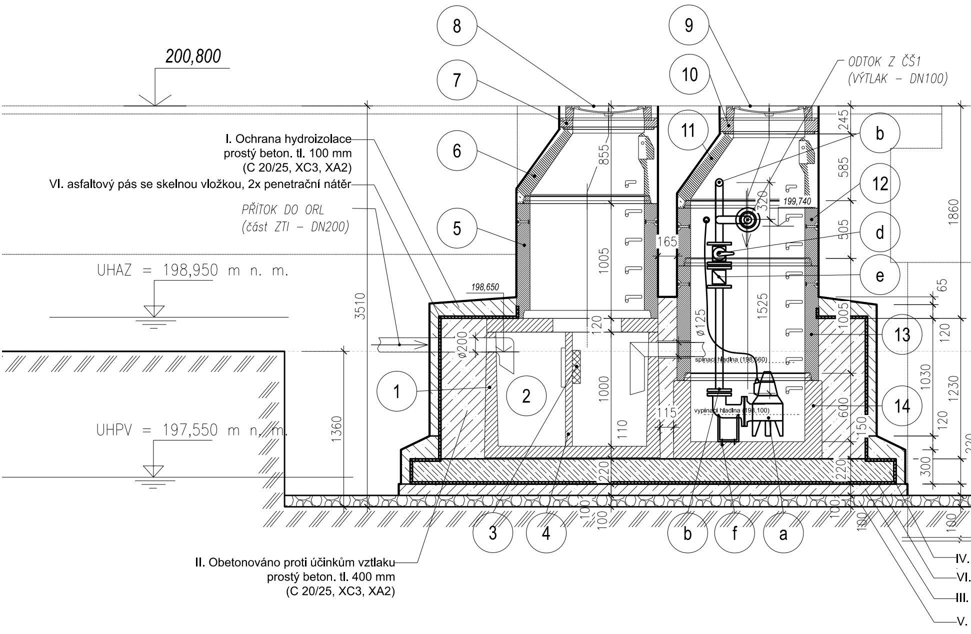

I. Ochrana hydroizolace
prostý beton. tl. 100 mm
(C 20/25, XC3, XA2)

VI. asfaltový pás se skelnou vložkou, 2x penetrační nátěr

PŘÍTOK DO ORL
(část ZTI – DN200)

ODTOK Z ČŠ1
(VÝTLAK – DN100)

II. Obetonováno proti účinkům vztlaku
prostý beton. tl. 400 mm
(C 20/25, XC3, XA2)

ORL
ČŠ1
200,800
UHAZ = 198,950 m n. m.
UHPV = 197,550 m n. m.
198,650
199,740
spínací hladina (198,560)
vypínací hladina (198,100)
Ø200
Ø125
3510
1360
855
1005
1000
120
110
115
165
220
100
245
585
320
505
1525
1005
65
120
1030
1230
600
150
300
1860
1
2
3
4
5
6
7
8
9
10
11
12
13
14
a
b
d
e
f
IV.
VI.
III.
V.

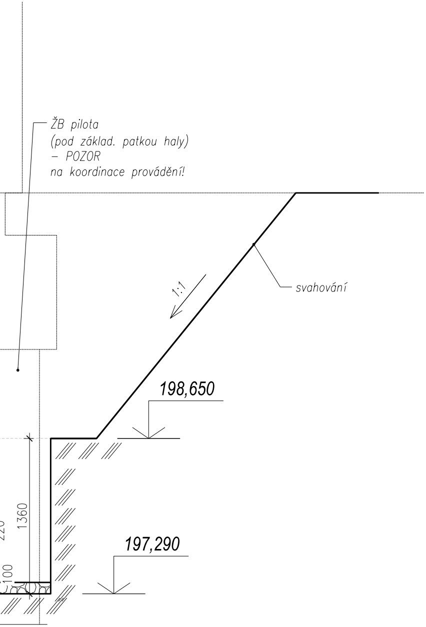
ŽB pilota
(pod základ. patkou haly)
– POZOR
na koordinace provádění!
svahování
1:1
198,650
197,290
1360
220
100

PODKLADNÍ ŽB. DESKA tl. 220 mm (C25/30 XC4, XF3, XA3)
asfaltový pás se skelnou vložkou, 2x penetrační nátěr
podkladní bet. deska tl. 100 mm
vyrovnávací štěrkový podklad tl. 100 mm fr 8/16 mm

PŮDORYS

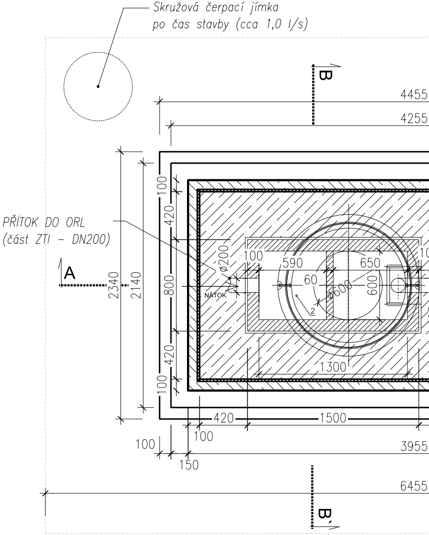
Skružová čerpací jímka
po čas stavby (cca 1,0 l/s)
B
B`
A
PŘÍTOK DO ORL
(část ZTI – DN200)
NÁTOK
ø200
ø600
2
4455
4255
3955
6455
2340
2140
100
420
800
420
100
100
590
650
60
600
10
1300
420
1500
100
100
150

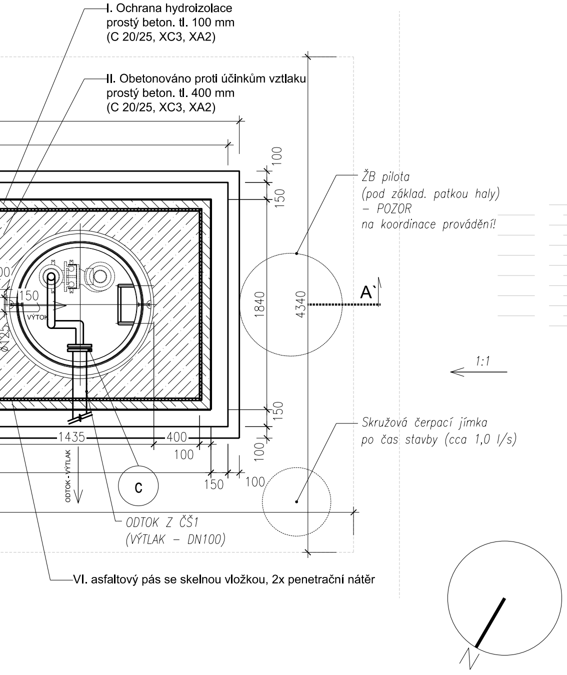
I. Ochrana hydroizolace
prostý beton. tl. 100 mm
(C 20/25, XC3, XA2)
II. Obetonováno proti účinkům vztlaku
prostý beton. tl. 400 mm
(C 20/25, XC3, XA2)
ŽB pilota
(pod základ. patkou haly)
– POZOR
na koordinace provádění!
A`
1:1
Skružová čerpací jímka
po čas stavby (cca 1,0 l/s)
100
150
1840
4340
150
100
1435
400
100
150
100
150
VÝTOK
ODTOK - VÝTLAK
C
ODTOK Z ČŠ1
(VÝTLAK – DN100)
VI. asfaltový pás se skelnou vložkou, 2x penetrační nátěr
N
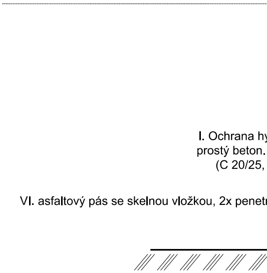
I. Ochrana hy
prostý beton.
(C 20/25,
VI. asfaltový pás se skelnou vložkou, 2x penetr

ŘEZ B-B'

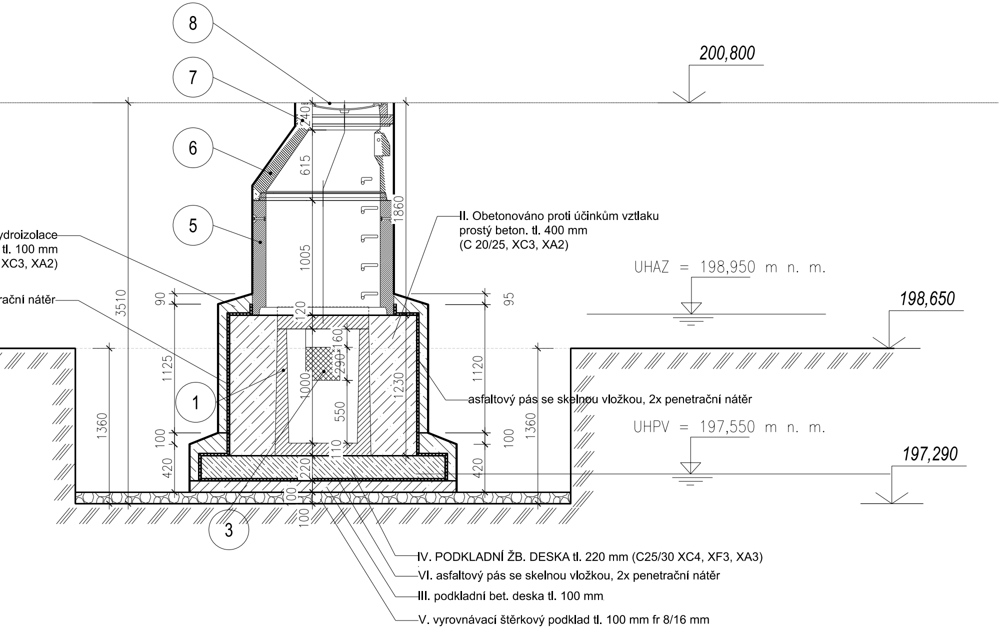
8
7
6
5
1
3
200,800
198,650
197,290
240
615
1860
1005
3510
90
95
120
160
290
1000
550
1230
1125
1120
1360
1360
100
100
110
420
420
220
00
100
UHAZ = 198,950 m n. m.
UHPV = 197,550 m n. m.

ydroizolace
tl. 100 mm
XC3, XA2)

rační nátěr

II. Obetonováno proti účinkům vztlaku
prostý beton. tl. 400 mm
(C 20/25, XC3, XA2)

asfaltový pás se skelnou vložkou, 2x penetrační nátěr

IV. PODKLADNÍ ŽB. DESKA tl. 220 mm (C25/30 XC4, XF3, XA3)
VI. asfaltový pás se skelnou vložkou, 2x penetrační nátěr
III. podkladní bet. deska tl. 100 mm
V. vyrovnávací štěrkový podklad tl. 100 mm fr 8/16 mm

SPRÁVA
ŽELEZNIC

SESTAVA ORL:

① ŽELEZOBETONOVÁ NÁDRŽ (1,5 x 0,8 x 1,22 m)
② KALOJEM (0,5 m3)
③ KOALESCENČNÍ FILTR
④ NORNÁ STĚNA
⑤ TBS–Q 1000/1000 120 SP..................1 ks
⑥ TBR–Q 1000/600x625 120 SPK..........1 ks
⑦ TBW–Q 625 tl. 80 ....1 ks
⑧ KB 02 B125..1 ks

SESTAVA ČŠ1:

⑨ KB 02 B125..1 ks
⑩ TBW–Q 625 tl. 120 ....1 ks
⑪ TBR–Q 1000/600x625 120 SPK..........1 ks
⑫ TBS–Q 1000/500 120 SP...................1 ks
⑬ TBS–Q 1000/1000 120 SP.................1 ks
⑭ TZZ–Q 1000/625 slepé dno................1 ks

VYSTROJENÍ ČŠ1:

ⓐ PONORNÉ KALOVÉ ČERPADLO (230V/1 fáze)...............1 ks
ⓑ NEREZ. OCEL POTRUBÍ D 65 (4x DIN PŘÍRUBA).... 3,14 bm
ⓒ LEMOVÝ NÁKRUŽEK (PE POTRUBÍ DN 100)................ 1 ks
ⓓ UZAVÍRACÍ VENTIL KK 2"1/2' (2x DIN PŘÍRUBA)..........1 ks
ⓔ ZPĚTNÁ KLAPKA (2x DIN PŘÍRUBA)...............................1 ks
ⓕ Chemická kotva (závit. tyč M12–100 mm, hl. 50 mm).. 4 ks

tabulka kubatur

SO	SO	**I.**	**II.**	**III.**	**IV.**	**V.**	**VI.**
ORL	**ČŠ1**	ochrana obetonování	obetonování proti vztlaku	PODKLADNÍ DESKA PROSTÁ	PODKLADNÍ DESKA ŽB	ŠTĚRKOVÁ VYROVNÁVACÍ VRSTVA	asfalt. Pás se skelnou vl. 2x penetrace
(m3)	(m3)	(m3)	(m3)	(m3)	(m3)	(m3)	(m2)
dle výkres	dle výkres	0.1	0.4	0.1	0.22	0.1	0.003
1.46	**1.72**	**3.06**	**7.07**	**1.04**	**2.01**	**2.80**	**45.0**

tabulka výkopů (ČŠ jako součást výkopu ORL)

SO	SO
ORL	**ČŠ1**
(m3)	(m3)
dle výkres	dle výkres
38.08	-

REVIZE Č.	DATUM	ZMĚNA	ČÍSLO SOUPRAVY:
		PO PŘIPOMÍNKOVÉM ŘÍZENÍ	

generální dodavatel projektu
ENEX GROUP s.r.o.
Thunovská 179/12, 118 00 Praha 1
IČO: 27223663, SCHRÁNKA: sd839kg, enex@enexgroup.cz, www.enexgroup.cz

MCO
MORAVIA CONSULT Olomouc a.s.
LEGIONÁŘSKÁ 1085/8 , 779 00 Olomouc
tel.: +420 585 570 444
IDS: kjee9md
e-mail: moravia@moravia.cz
http://www.moravia.cz

OBJEDNATEL	**Správa železnic, státní organizace** v zastoupení: Stavební správa východ, Nerudova 1, 779 00 Olomouc

HLAVNÍ INŽENÝR PROJEKTU	ING. PETR LEGNER	VEDOUCÍ TÝMU: ING. ARCH. LUKÁŠ STŘÍTESKÝ
ODPOVĚDNÝ PROJ. OBJ., PS	NAVRHL, VYPRACOVAL	KONTROLOVAL
ING. DAGMAR STRATILOVÁ Stratilová	ING. VLADIMÍR FAJMON	ING. JIŘÍ PARMA
KRAJ: MORAVSKOSLEZSKÝ	POVĚŘENÝ OÚ: OSTRAVA	OBEC: BOHUMÍN

"Výstavba haly pro měřící vozy pevných trakčních zařízení - Bohumín"

SO 11-50-01 Jímka pro vyvážení splašků

ORL + ČŠ1 - Sdružený objekt

ZAK. ČÍSLO MCO	20-067-239-SR
ÚČEL	DUSP+PDPS
DATUM	ÚNOR 2021
FORMÁT	9 A4
MĚŘÍTKO	1:25
ČÁST E.1.6	POŘ.Č. 6.6

DOKUMENT LZE UŽÍVAT POUZE VE SMYSLU PŘÍSLUŠNÉ SMLOUVY O DÍLO. ŽÁDNÁ JEHO ČÁST NEMŮŽE BÝT DLE ZÁKONA č.121/2000 Sb. KOPÍROVÁNA NEBO JINAK ROZŠIŘOVÁNA BEZ SOUHLASU MORAVIA CONSULT Olomouc a.s.